Lista Pezzi / Spare Parts / Ersatzsteile
List Onderdelen / Liste Pieces Detaches / Lista Piezas De Repuesto

DIVAtop micro LN

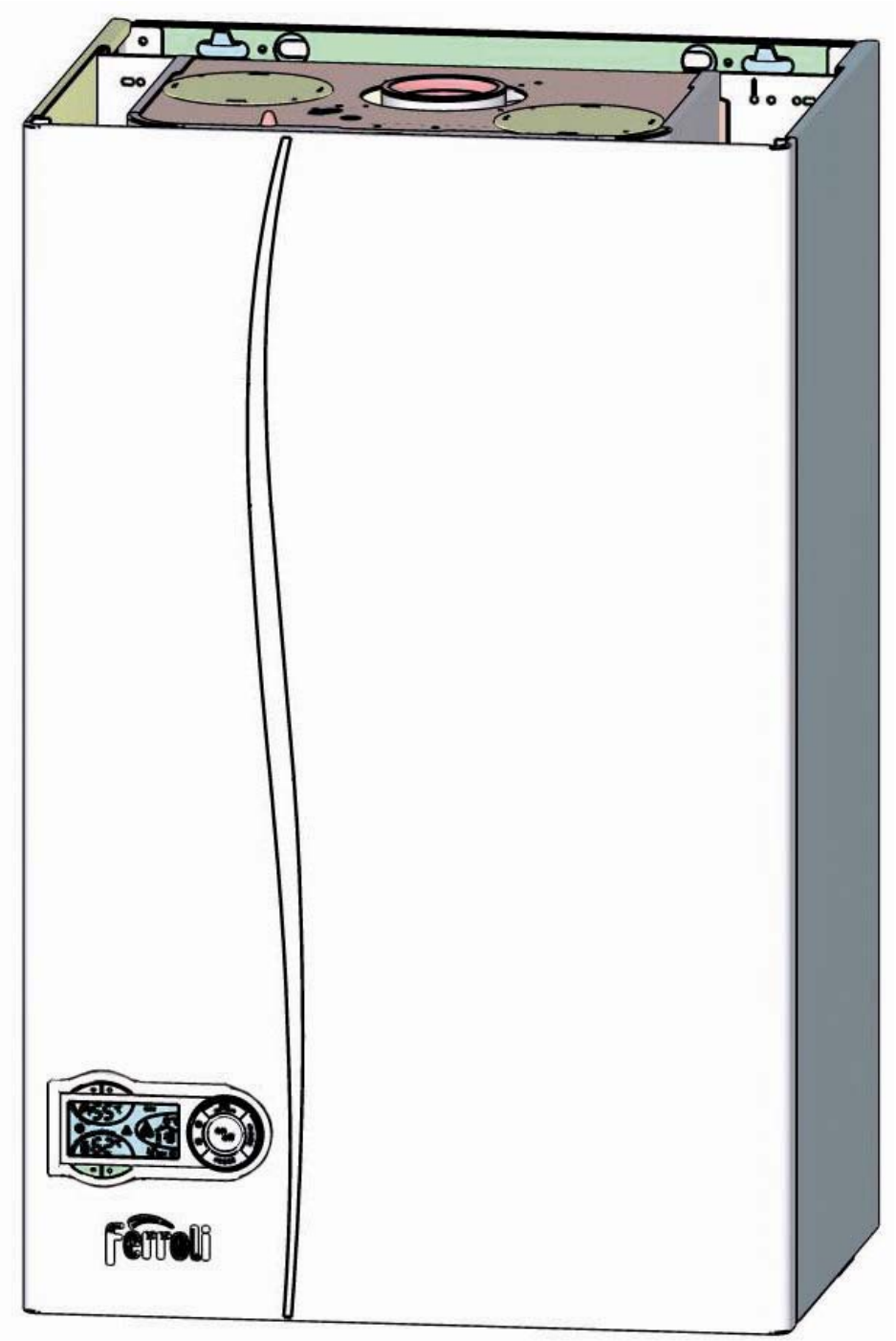

CODICE	EDIZIONE	MERCATO
30K0749000-5000	0 23/03/2009	WF

Lista Pezzi / Spare Parts / Ersatzsteile
List Onderdelen / Liste Pieces Detaches / Lista Piezas De Repuesto

DIVAtop micro LN

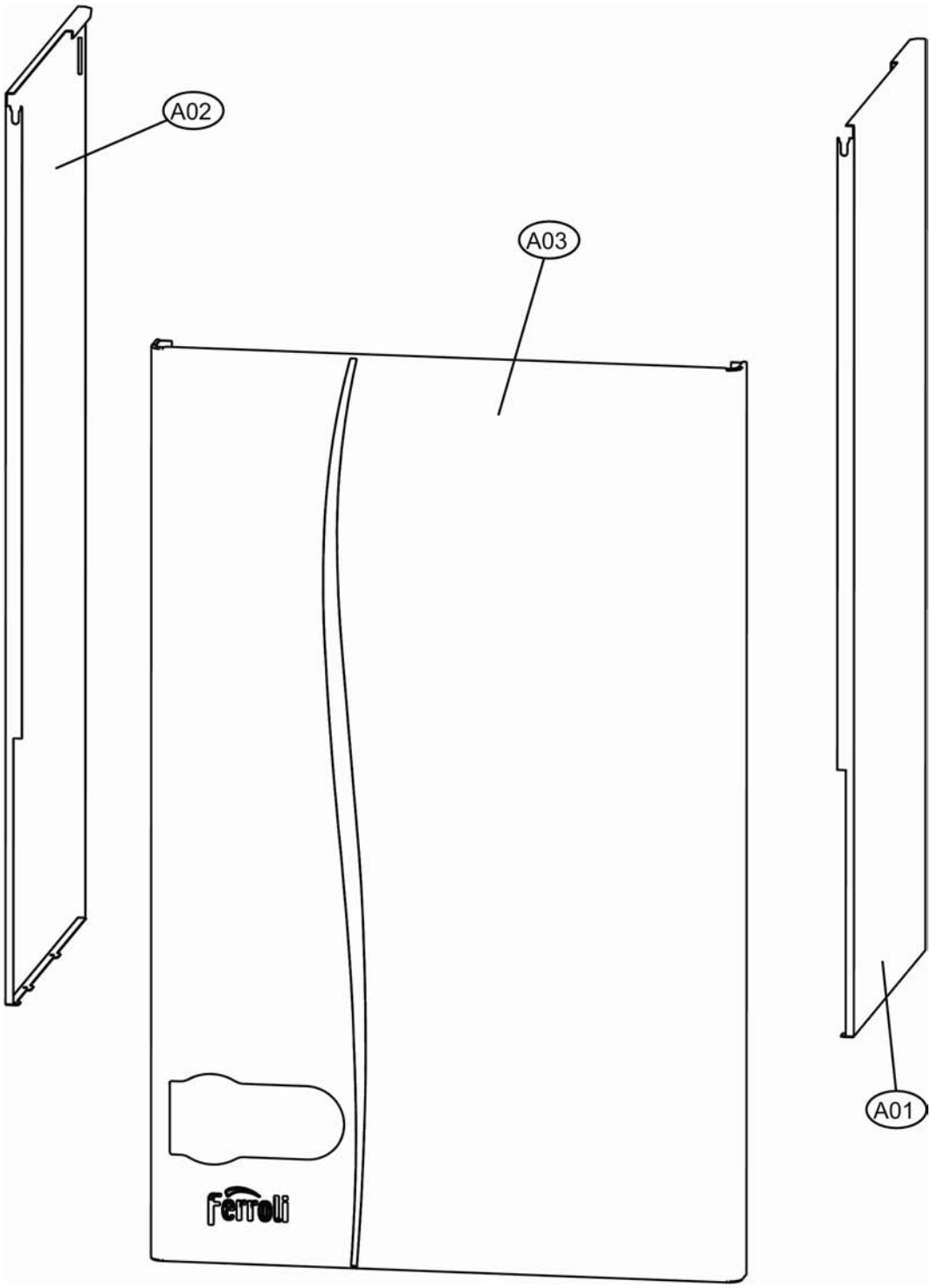

Lista Pezzi / Spare Parts / Ersatzsteile
List Onderdelen / Liste Pieces Detaches / Lista Piezas De Repuesto

DIVAtop micro LN

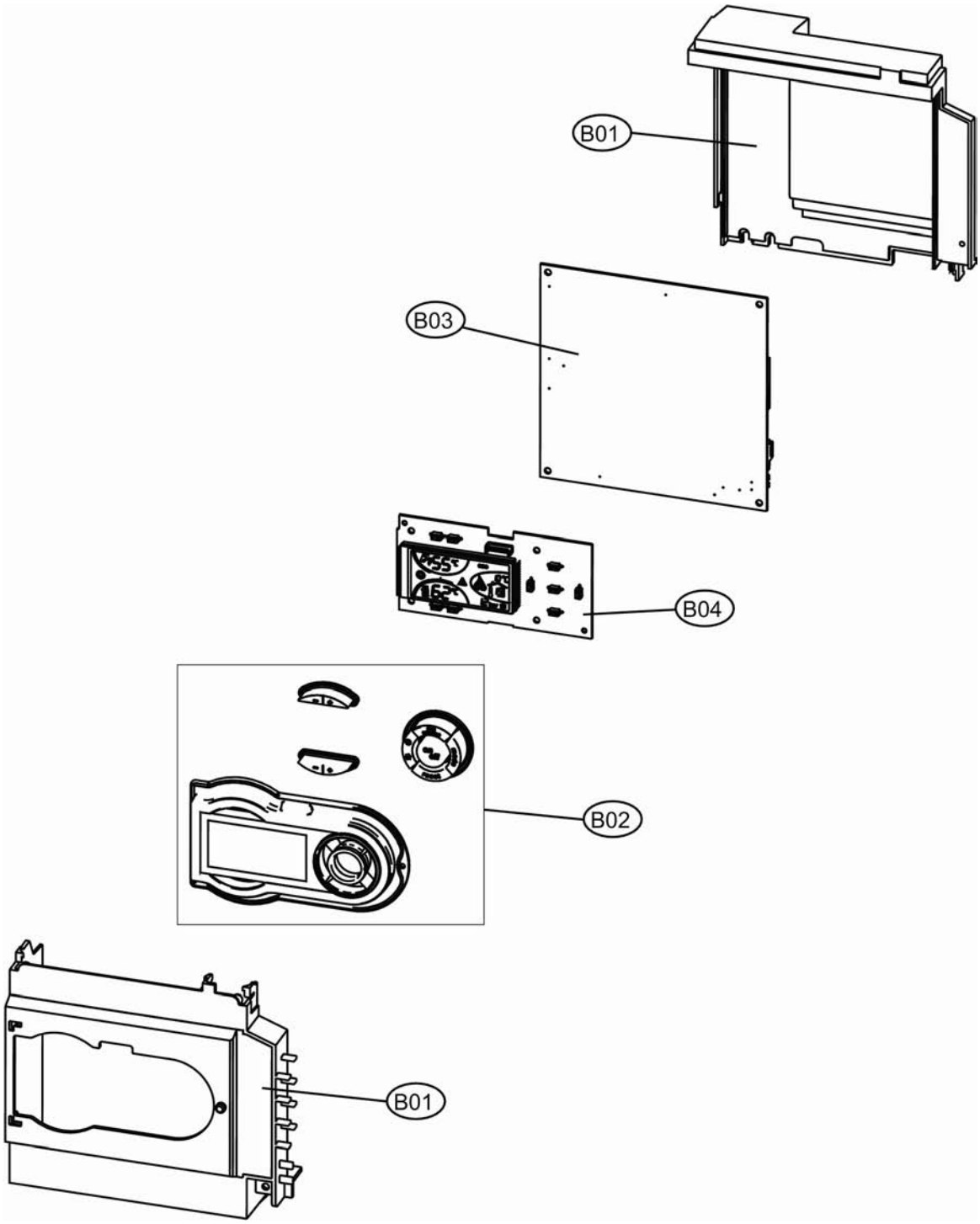

Lista Pezzi / Spare Parts / Ersatzsteile
List Onderdelen / Liste Pieces Detaches / Lista Piezas De Repuesto

DIVAtop micro LN

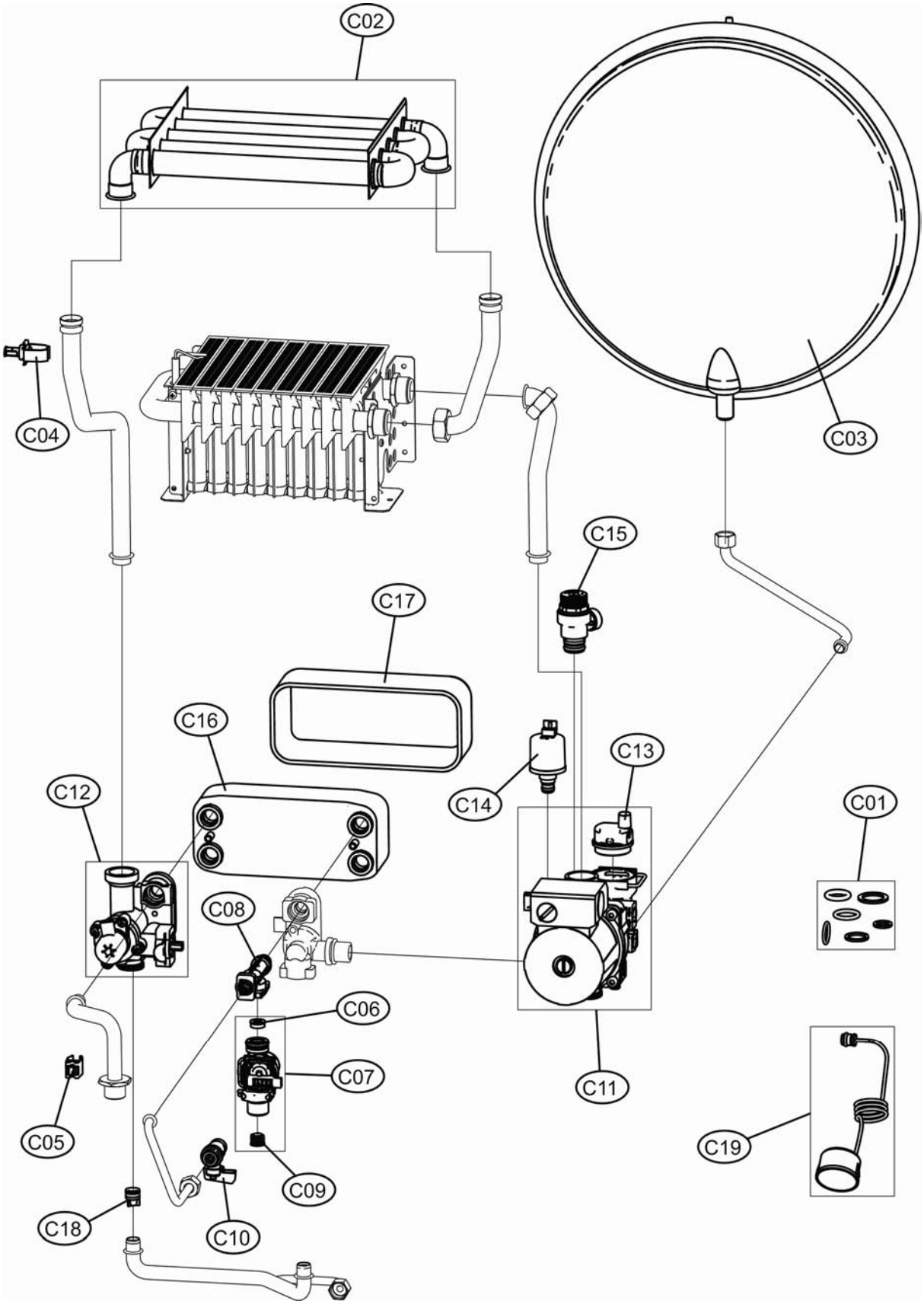

Lista Pezzi / Spare Parts / Ersatzsteile
List Onderdelen / Liste Pieces Detaches / Lista Piezas De Repuesto

DIVAtop micro LN

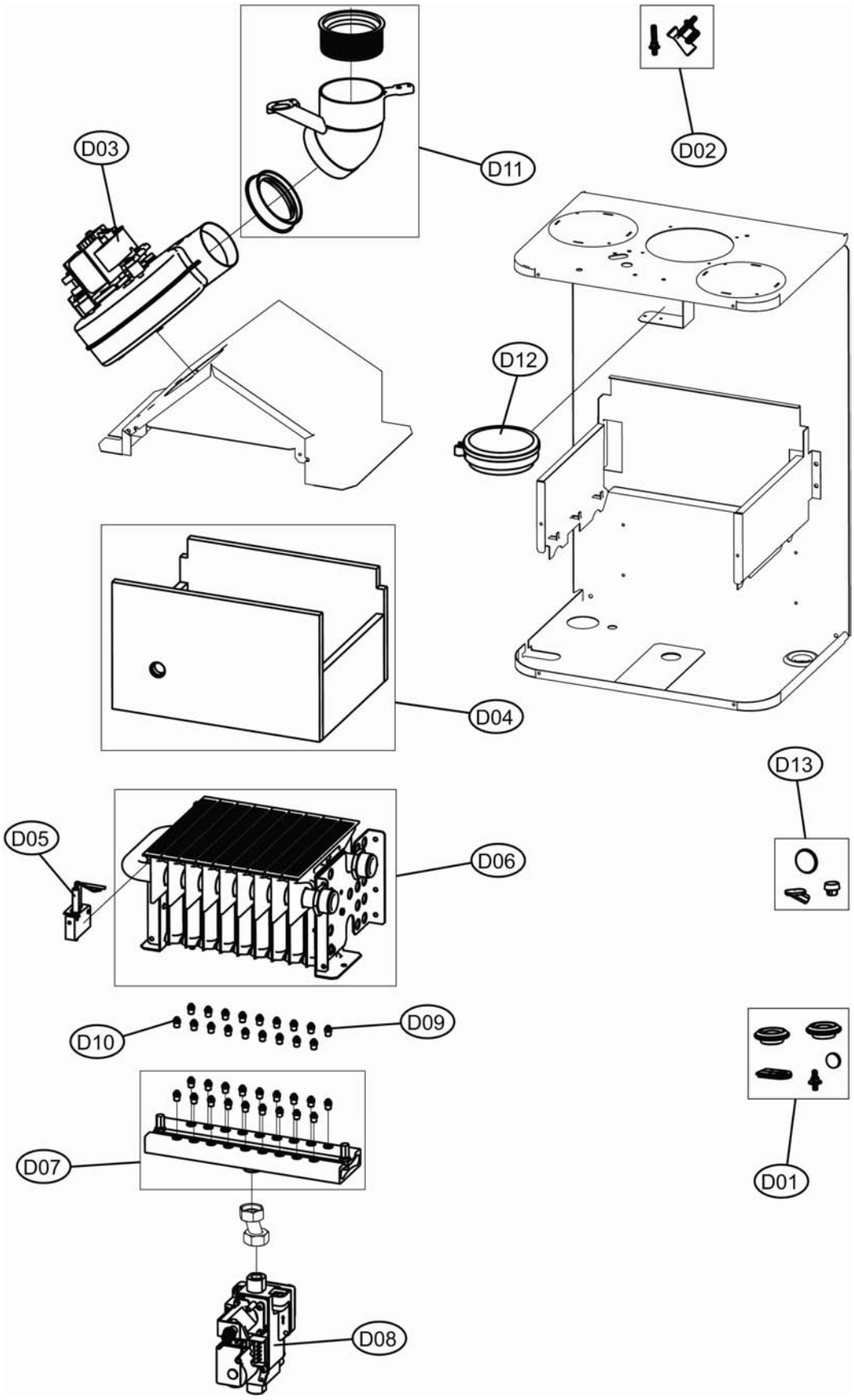

FIG.	CÓDIGO	DESCRIPCIÓN	UNIDADES	
			F24	F32
A01	I39836670	PANEL LAT. DCHO DIVATOP LN MICRO	1	1
A02	I39836680	PANEL LAT. IZDO DIVATOP LN MICRO	1	1
A03	I39820370	PANEL FRONTAL DIVATOP F37	1	1
B01	I39836690	CAJA ELECTRICA PANEL DIVATOP LN MICRO	1	1
B02	I39820390	EMBELLECEDOR PANEL DIVATOP F37	1	1
B03	I39828411	TARJETA DBM03A LOW NOX	1	1
B04	I39820410	TARJETA DSP05 DIVATOP	1	1
C01	I39836640	JUNTAS CAMARA DIVATOP LN MICRO	1	1
C02	I39820420	CUERPO ALETEADO DIVATOP LOW F24	1	1
C03	I39800960	VASO EXPANSION 8 L. CIRCULAR	1	
	I39836720	VASO EXPANSION 10 L		1
C04	I39819550	SONDA-TERMOSTATO DOMIPROJECT	1	1
C05	I39810230	SONDA ACS DOMICOMPACT (I36200640)	1	1
C06	I39813010	CAUDALIMETRO 10 L (5 UDS)	1	
	I39813220	CAUDALIMETRO 15 L (5 UDS)		1
C07	I39836700	FLUXOMETRO PLASTICO CLIP	1	1
C08	I39836710	RACOR FLUXOMETRO	1	1
C09	I39813230	FILTRO PARA FLUXOSTATO DOMICOMPACT	1	1
C10	I39808980	VALVULA LLENADO ECONCEPT 25-35 C	1	1
C11	I39818450	BOMBA AO/FX3FPL	1	
	I39820900	BOMBA COMPL. UPS 15/60 DIVATECH		1
C12	I39820441	VALVULA 3 VIAS DIVATOP LOW	1	1
C13	I39818220	PURGADOR DOMICOMPACT PLASTICO	1	1
C14	I39818770	TRANSDUCTOR DE PRESION CLIP	1	1
C15	I39818270	VALVULA SEGURIDAD CLIP DOMICOMPACT	1	1
C16	I39835630	INTERCAMBIADOR PLACAS 16 P	1	
	I39836730	INTERCAMBIADOR PLACAS 20P		1
C17	I39836740	AISLANTE INTERCAMBIADOR	1	1
C18	I39818790	VALVULA ANTIRRETORNO STRATOS(10 UDS)	1	1
C19	I39818210	HIDROMETRO CLIP DOMICOMPACT	1	1
D01	I39828430	JUNTAS ESTANQUEIDAD CAMARA ESTANCA	1	
	I39828460	JUNTAS CAMARA ESTANCA DIVATOP LOW F32		1
D02	I39808471	TOMA + VENTURI DOMINA	1	1
D03	I39817550	VENTILADOR DOMICOMPACT	1	
	I39818021	VENTILADOR DIVATECH 32 KW		1
D04	I39828440	AISLANTES CAMARA COMB. DIVATOP LOW F24	1	
	I39828450	AISLANTES CAMARA COMB. DIVATOP LOW F32		1
D05	I39828390	ELECTRODO DIVATOP LOW Nox	1	1
D06	I39828380	QUEMADORES DIVATOP LOW 24 KW	1	
	I39828470	QUEMADOR DIVATOP LOW 32		1
D07	I39828400	COLECTOR GAS G20 DIVATOP LOW 24	1	
	I39828500	COLECTOR GAS G20 DIVATOP LOW F32		1
D08	I39817850	VALVULA GAS NEW ELITE 60	1	1
D09	I39828360	INYECTOR G20 D 1,00 mm 18 UDS	1	
	I39828480	INYECTOR G20 D 1,00 mm 24 UDS		1
D10	I39828370	INYECTOR 0.62 mm G31 (18 UDS)	1	
	I39828370	INYECTOR 0.62 mm G31 (18 UDS)		1
D11	I39817990	CURVA SALIDA DE HUMOS NEW ELITE 60	1	1
D12	I39828420	PRESOSTATO AIRE DIVATOP LOW Nox	1	1
D13	I39820480	MIRILLA DIVATOP F37	1	1